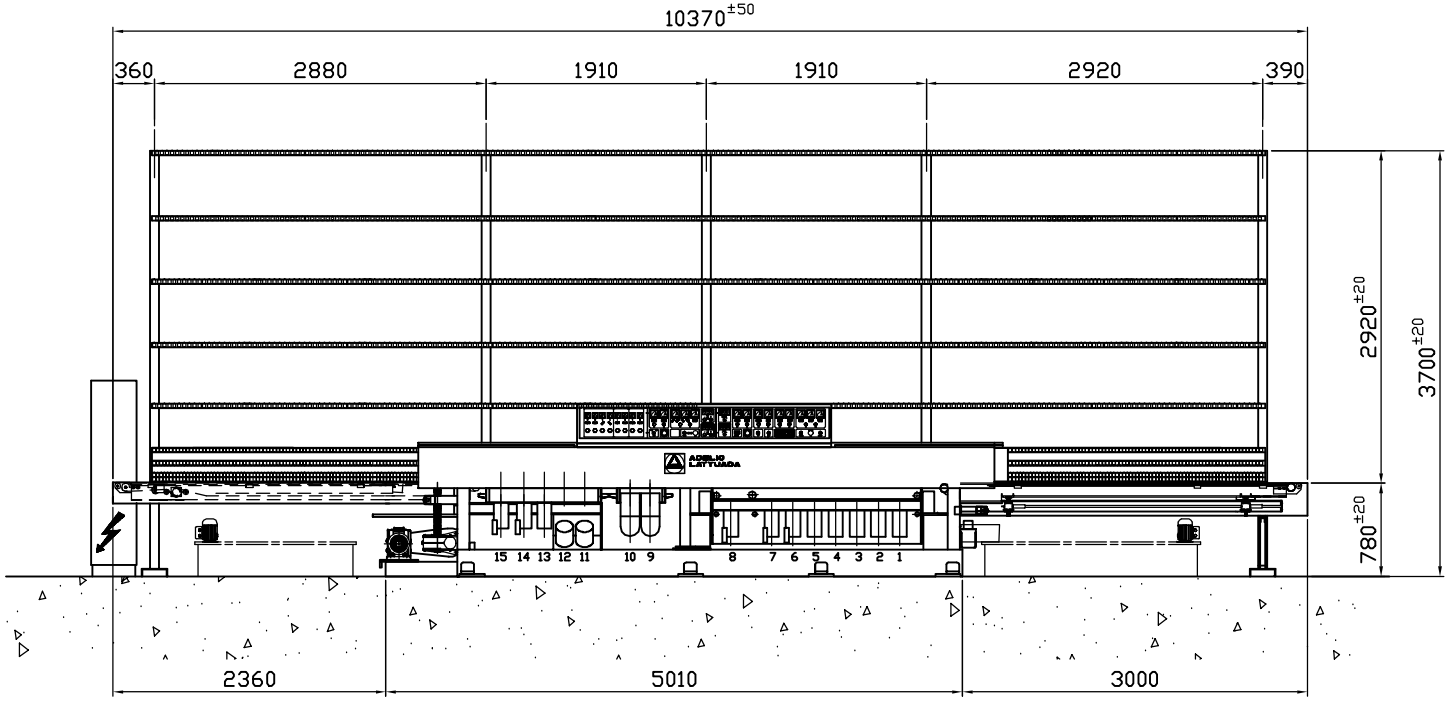

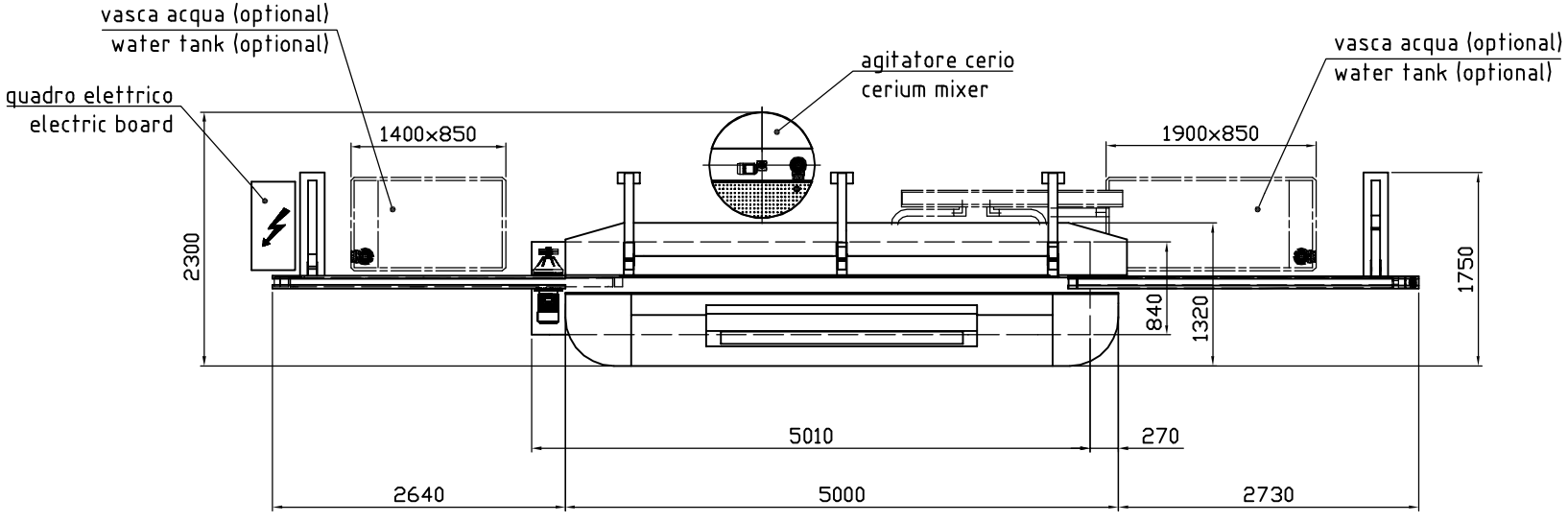

TLS 15 AVC (100 mm)

ADELIO LATTUADA

CARBONATE- ITALY

COD.DIS.86060805A-G9S T220